Datablad

Varenummer: 29600640477035
Beskrivelse: Keglehjulsgear A604QF70-404,7-P90B5

Mål

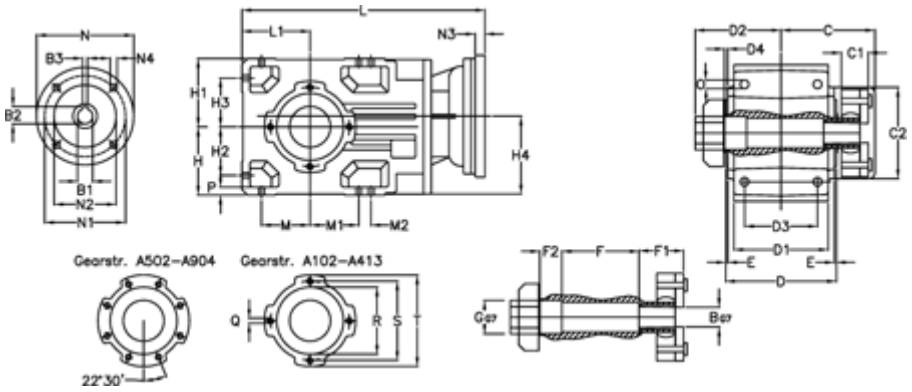

B = 55	D = 239	F2 = 76	L = 606.5	N3 = -
B1 = 24	D1 = 235	G = 70	L1 = 165	N4 = M10x12
B2 = 27.3	D2 = 179	GA = 127 NM	M = 122.5	O = 18.5
B3 = 8	D3 = 195	H = 165	M1 = 122.5	P = 16
Betegnelse = A604QF70-xx-P180 B5	d4 = 6.0	H1 = 165	M2 = -	Q = M12x19
C = 195.0	E = 4.5	H2 = 122.5	N = 200	R = 180
C1 = 76	F = 206.0	H3 = 122.5	N1 = 165	S = 215
C2 = 183.0	F1 = 76.0	H4 = 181.0	N2 = 130	T = 250

Dokumenter, målskitser og brochurer af enhver slags kan indeholde fejl for hvilke Brd. Klee A/S ikke hæfter.